Be ahead

HOME
ACCESS AUTOMATION

PHOBOS BT A

PHOBOS BT A

Electromechanical automation systems for swing gates

HOME ACCESS AUTOMATION · rolling code · er ready · ee link · d-track · 24 V · U-Link

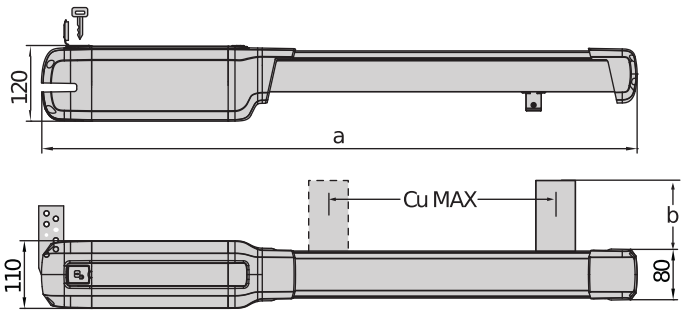

	a	b	Cu MAX
Phobos BT A25	850	72,5	290
Phobos BT A40	960	108	400
Phobos AC A25	850	72,5	350
Phobos AC A40	960	108	460

Komplette Produktpalette für elektromechanische Drehtorantriebe für den privaten Gebrauch, einsetzbar für Torflügel bis 4 m Breite und bis zu einem Gewicht von 500 kg.
Hinderniserkennung: Das Management- und Steuerungssystem des D-Track-Paars sorgt für maximale Sicherheit bezüglich Personen und Eigentum und erleichtert die Zertifizierung des Systems.

Magnetischer Endschalter: Das System des magnetischen Endschalters garantiert höchste Laufpräzision und eine sehr leichte und rasche Einstellung.

Magnetischer Bolzen: exklusive Eigenschaft der Bft-Antriebe für eine Installation mit maximalem Komfort, da der Antrieb ohne Zuhilfenahme von Werkzeug im hinteren Bügel gesperrt wird.

VORTEILE

Hinderniserkennung: Das Management- und Steuerungssystem des D-Track-Paars sorgt für maximale Sicherheit bezüglich Personen und Eigentum und erleichtert die Zertifizierung des Systems.

Electromechanical automation systems for swing gates

PHOBOS BT A

Code	Name	Beschreibung
P935096 00002	PHOBOS BT A25	Irreversibler elektromechanischer Antrieb 24 V für Drehtore bis 400 kg Gewicht und --- Länge. Magnetendschalter
P935095 00002	PHOBOS BT A40	Irreversibler elektromechanischer Antrieb 24 V für Drehtore bis 500 kg Gewicht und --- Länge. Magnetendschalter
R935306 00004	PHOBOS BT KIT A25	Komplettsatz 24 V für Drehtore bis 400 kg Gewicht und 2.5 m Länge. Magnetendschalter
R935306 00005	PHOBOS BT KIT A25 FRA	Komplettsatz 24 V für Drehtore bis 400 kg Gewicht und 2.5 m Länge. Magnetendschalter
R935309 00005	PHOBOS BT KIT A40 FRA	Komplettsatz 24 V für Drehtore bis 500 kg Gewicht und 4 m Länge. Magnetendschalter

THALIA: Steuerung mit Display für einen oder zwei Antriebe, 24 V, für elektromechanische Flügeltore

D113745 00002 - THALIA - Empfohlen

- Anwendung: Steuerung mit Display für einen oder zwei elektromechanische Antriebe 24 V für Drehtore
- Kartenversorgung: 230V einphasig
- Antriebsversorgung: 24 V DC, 180 W max. je Antrieb
- Wesentliche Eigenschaften: abziehbare Klemmenleisten mit neuem Farbstandard, vereinfachte Szenarienprogrammierung mit Display und integriertem Zwei-Kanal-Empfänger, auf dem D-Track-System basierender Quetschschutz, Verlangsamung beim Öffnen und Schließen und elektronisch gesteuertes Selbstlernsystem
- Wesentliche Funktionen: automatisches Wiederverschließen, Schnellschließung, Teilöffnung, Totmann-Betriebsart
- Kompatibilität: LIBRA C MA, LIBRA, LIBRA R, LIBRA MA R

	PHOBOS BT A25	PHOBOS BT A40
Steuerzentrale	THALIA. ZARA	THALIA. ZARA
Stromversorgung Platine	230 V	230 V
Motor-Spannung	24 V	24 V
Leistungsaufnahme	40 W	40 W
Max. Breite des Tür-/Torflügels	2,50 m	4 m
Max. Gewicht des Tür-/Torflügels	400 kg	500 kg
Nutzhub Kolbenstange	290 mm	400 mm
Max. Winkel	116 °	124 °
Betriebszeit	15 s	20 s
Endschaltertyp	Magnetisch	Magnetisch
Verlangsamung	Ja	Ja
Verriegelung	Mechanisch	Mechanisch
Freigabe	Personalisierter Schlüssel	Personalisierter Schlüssel
Überlastbegrenzung	D-Track	D-Track
Betriebsfrequenz	intensiv	intensiv
Schutzklasse	IPX4	IPX4
Umweltbedingungen	-20 ÷ 55 °C	-20 ÷ 55 °C

Electromechanical automation systems for swing gates

EMPFOHLENER ZUBEHÖR

	D113747 00002 - **THALIA P** Steuerung für einen oder zwei Antriebe 24 V für elektromechanisch oder hydraulisch betätigte Drehtore mit Elektroschlossbetrieb, für besonders komplexe Anlagen		D113796 00002 - **ZARA BT L2** Steuerung mit Tippschaltern und Potentiometern für einen oder zwei Antriebe 24 V für Drehtore
	N733427 - **ARB PHOBOS N** Vordere und hintere einstellbare Halterung für Antrieb PHOBOS		N733428 - **ARB PHOBOS N L** Vordere und hintere einstellbare Halterung für Antrieb PHOBOS
	D730178 - **PLE** Ankerplatte zum Anschweißen der gemauerten Säulenanschlüsse für Antriebe LUX, ORO und PHOBOS		P125020 - **BBT BAT** Satz Pufferbatterien für THALIA und THALIA P
	new D114093 00003 - **RADIUS LED BT A R1** Blinkleuchte mit integrierter Antenne für Motoren mit 24 V Stromversorgung.		new D114094 00003 - **RADIUS LED BT A R0** Blinkleuchte ohne integrierte Antenne für Motoren mit 24 V Stromversorgung.
	new D114168 00003 - **RADIUS LED BT A R1 W** Blinkleuchte mit integrierter Antenne für Motoren mit 24 V Stromversorgung. Mit weiß-blinkender Blinkleuchte		new P111782 - **COMPACTA A20-180** Fotozellen (Paar) bis 180° schwenkbar Reichweite 20 Meter 12-33 VAC/15-35 VDC Stromversorgung.

Electromechanical automation systems for swing gates

Was ist U-Link?

Die innovative Technologie, die Ihnen neue Macht verleiht.

Eine absolute Neuheit, exklusiv von Bft: U-Link, Universal Link, ist eine exklusive Plattform von Bft, mit der sich technologische Ökosysteme kreieren lassen. In der „Home Access Automation" ermöglicht sie den Dialog mit allen Geräten und Vorrichtungen der hauseigenen Zugangs-/Zufahrtsautomationen jeder beliebigen Marke. Somit sparen Sie Zeit und können alles im Handumdrehen kontrollieren, ohne sich weiter darum sorgen zu müssen.

Es ist intuitiv
Leicht zu installieren und zu benutzen.

Es ist skalierbar
Es kann eine unbegrenzte Anzahl von Geräten hinzugefügt werden.

Es ist flexibel
Es ermöglicht die Erstellung von Gruppen untereinander verbundener Produkte.

Es ist praktisch
Es funktioniert mit und ohne Web-Verbindung.

Es ist funktionell
Die Parameter können per Fernzugriff über dedizierte Anwendungen kontrolliert werden.

Electromechanical automation systems for swing gates

Alles auf einem Plan: Entdecken Sie diese außergewöhnliche Technologie.

Eine weltweit einzigartige Plattform, die die Erstellung technologischer Ökosysteme ermöglicht und somit zahlreiche Lösungen für verschiedene Sektoren bereitstellt.

Mithilfe der Erweiterungsplatinen **B-Eba** und des Empfängers **Clonix U-Link passt sich diese proprietäre Plattform für Bft-Produkte jedem beliebigen Protokoll und Produkt** im Rahmen der Automation von Zugängen und Zufahrten an (auch Bft-Produkte ohne U-Link-Technologie oder Produkte anderer Hersteller) und **kann in verschiedenen Bereichen eingesetzt werden**. Jedes Gerät wird somit intelligent und kann dank einer universell verständlichen Sprache mit anderen Systemen verknüpft werden.

U-Base 2

Diese Software vereinfacht und erleichtert die Installation und Wartung, aber auch die Fehlersuche der U-Link-fähigen Antriebe.

U-SDK

U-Sdk ist ein innovatives Anwendungsprogramm, mit dem Bft-Automationen kompatibel gemacht und leicht in ein BMS-Verwaltungsnetz zur Überwachung von Gebäuden eingebunden werden können.

Magistro

Mit diesem innovativen und leicht zu installierenden System können Sie alle Home Automation-Anwendungen ganz einfach verwalten.

U-Control

U-Control ist eine Anwendung, die eine einfache und rasche Integration von BFT-Automationen in umfassende Building-Management-Systeme ermöglicht.

Blue-Entry

Zeitgemäße Technologie, die den täglichen Bedürfnissen gerecht wird: Dank U-Link können Sie Ihr Eingangstor nun ganz bequem per Smartphone öffnen.

Clonix U-Link

Ermöglicht die Einbindung von Produkten ohne U-Link-Technologie oder anderer Hersteller in U-Link-Systeme.

Können Bft-Antriebe ohne U-Link-Technologie oder Produkte anderer Marken mit U-Link verbunden werden? Ja, mit den Empfängern Clonix ist dies möglich. Zubehörteile, die keine Grenzen kennen.

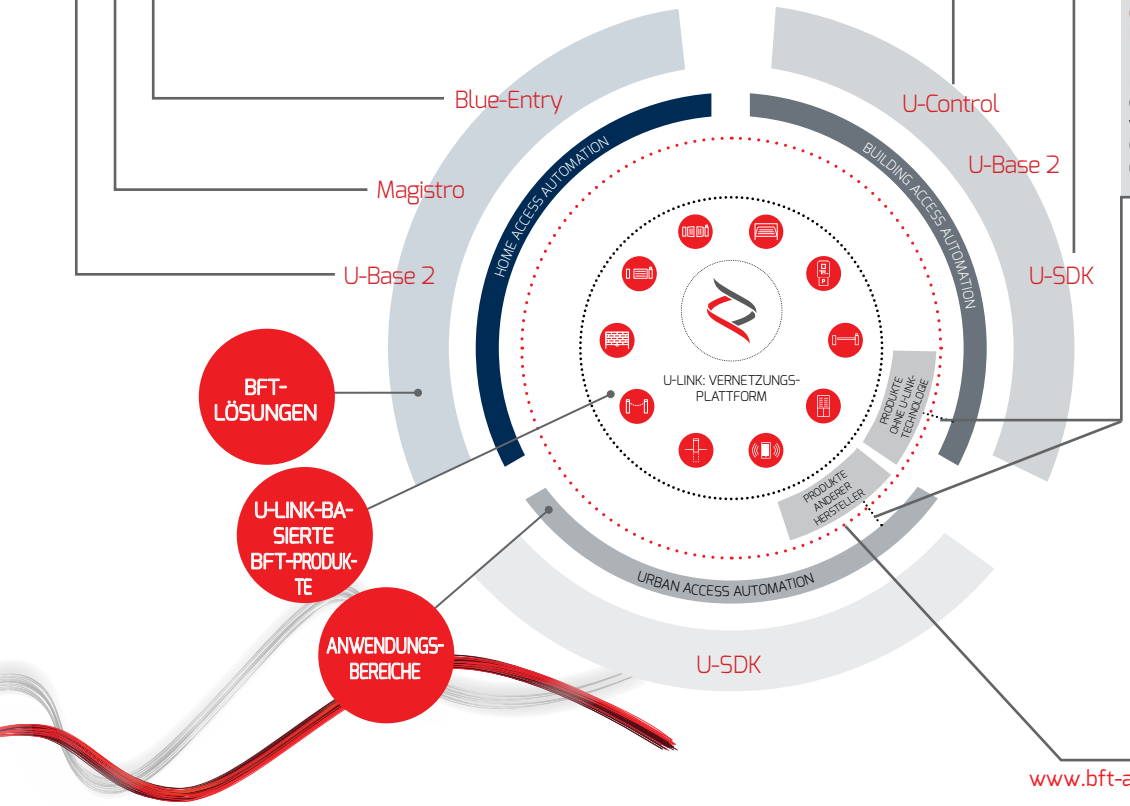

B-eba

Der direkte Draht zu Ihren Antrieben.

Mit den Erweiterungsplatinen B-eba lassen sich externe Geräte wie z. B. PCs, Smartphones und Tablets mit einem Bft-Antrieb bzw. einem Empfänger Clonix oder aber mehrere Bft-Produkte zu einem U-Link-Netzwerk verbinden. Diese Zubehörteile können mit der U-Link-Technologie, den Protokollen Bluetooth, Z-Wave, TCP/IP und dem seriellen Anschluss RS485 integriert werden.
Eine Vorrichtung, die all das umsetzt, was Bft unter Vernetzung versteht.

HOME
ACCESS AUTOMATION

BUILDING
ACCESS AUTOMATION

URBAN
ACCESS AUTOMATION

INFORMATION REGARDING THE PROTECTION OF THE INDUSTRIAL AND INTELLECTUAL PROPERTY RIGHTS OF BFT. BFT S.p.A. protects its industrial property by depositing trademarks, patents, models and designs. The intellectual property of BFT S.p.A. is protected by copyright law. BFT S.p.A. also protects its know-how by taking measures to protect the technical and commercial information inherent in its company and products. All the products in this catalogue are ORIGINAL BFT MODELS and only BFT S.p.A is authorised to produce them and market them anywhere in the world. All the commercial names in this catalogue are owned by BFT S.p.A., and only BFT S.p.A. is authorised to use them in relation to the corresponding merchandise category. FALSIFIERS WILL BE PROCEEDED AGAINST IN ACCORDANCE WITH BOTH CIVIL AND CRIMINAL LAW. THESE CONDITIONS NOT ONLY GUARANTEE THE INTELLECTUAL PROPERTY RIGHTS OF BFT, BUT ALSO PROTECT CUSTOMERS BY GUARANTEEING THAT THE PRODUCTS THEY ARE PURCHASING ARE ORIGINAL BFT PRODUCTS RESULTING FROM STUDIES AND DESIGNS WITHIN THE BFT COMPANY.